DATUM / *DATE* : 27.09.1988
ÄNDERUNG / *REVISION* : 10.04.2003

TRONSER TRIMMER
for professional electronics

66-03.5...

SAPHIRTRIMMER
SAPPHIRE TRIMMER

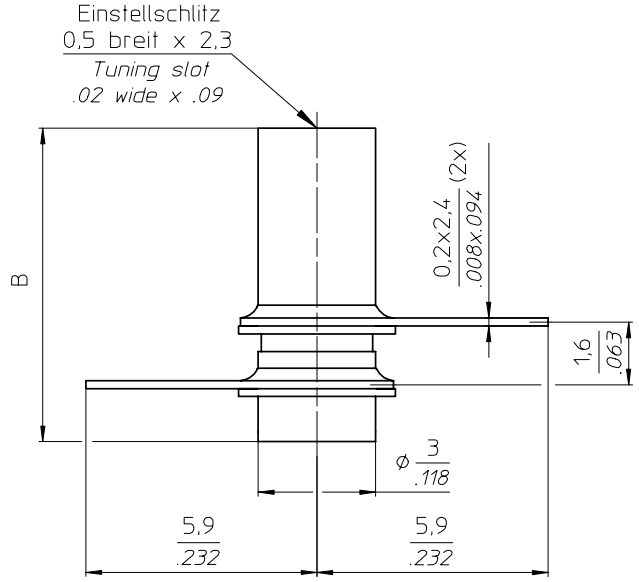

Zubehör / *Accessories*

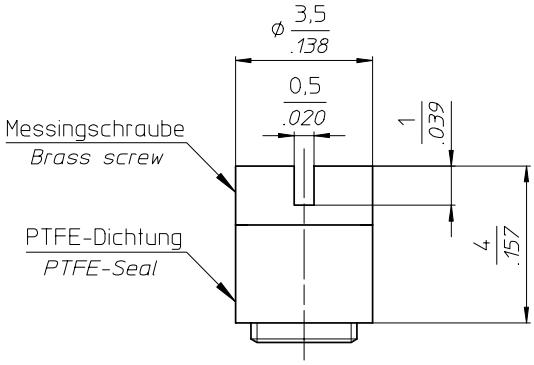

mehrmals verwendbare Montage-Dichtschraube
Seal cap suitable for repeated usage

TECHNISCHE MERKMALE UND DATEN / *TECHNICAL DATA*

EINSTELLDREHMOMENT *TUNING TORQUE*	0,1 - 1,0 Ncm *0.14 - 1.4 in.oz.*	LEBENSDAUER *ROTATIONAL LIFE*	≥ 75 Betätigungen, IEC 418 *≥ 75 cycles, IEC 418*
ANSCHLAGDREHMOMENT *STOP TORQUE*	max. 1,5 Ncm *max. 2.1 in.oz.*	VIBRATION *VIBRATION*	60 g / 10 - 2000 Hz *60 g / 10 - 2000 Hz*
BEFESTIGUNGSDREHMOMENT *MOUNTING TORQUE*	--- ---	STOSSBEANSPRUCHUNG *SHOCK*	1500 g / 0,5 ms *1500 g / 0.5 ms*
EINSTELLGENAUIGKEIT *ADJUSTMENT ACCURACY*	≤ 1 x10^{-3} vom Einstellwert *≤ 1 x10^{-3} of adjusted value*	BETRIEBSTEMPERATUR *OPERATING TEMPERATURE*	-65°C ... +125°C *-65°C ... +125°C*
KONTAKTWIDERSTAND *CONTACT RESISTANCE*	< 0,001 Ω *< 0.001 Ω*	DIELEKTRIKUM *DIELECTRIC*	Saphir *Sapphire*

STANDARD - AUSFÜHRUNGEN / *STANDARD CONFIGURATIONS*

Teile - Nr. *Part - No.*	C_{min} [pF]	C_{max} [pF]	Prüfspannung *Test Voltage* [VDC]	Q-Faktor *Q-Factor* [@ 200MHz]	$R_{isol.}$ $R_{insul.}$ [MΩ]	TK_c [ppm /°C]	Maß A *Dim.A* [mm]	Maß B *Dim.B* [mm]	Gewicht *Weight* [ca. g]
66-0305-00002-000	0,4	2,5	1000	> 4000	> 10^6	0 ± 50	2,3	5,8	0,33
66-0305-00004-000	0,6	4,5	1000	> 3000	> 10^6	0 ± 50	3,7	8,0	0,41
66-0305-00008-000	0,8	8,0	1000	> 2000	> 10^6	0 ± 75	6,5	12,3	0,56
66-0335-00002-000	0,4	2,5	1000	> 4000	> 10^6	350 ± 75	2,3	5,8	0,33
66-0335-00004-000	0,6	4,5	1000	> 3000	> 10^6	350 ± 75	3,7	8,0	0,41
66-0335-00008-000	0,8	8,0	1000	> 2000	> 10^6	350 ± 75	6,5	12,3	0,56

SONDERAUSFÜHRUNGEN / *SPECIAL CONFIGURATIONS*

z.B. Trimmer unmagnetisch (Permeabilität < 1,001), verlängerte Welle u.a. auf Anfrage
e.g. Trimmer non-magnetic (Permeability < 1,001), extended shaft a.o. on inquiry